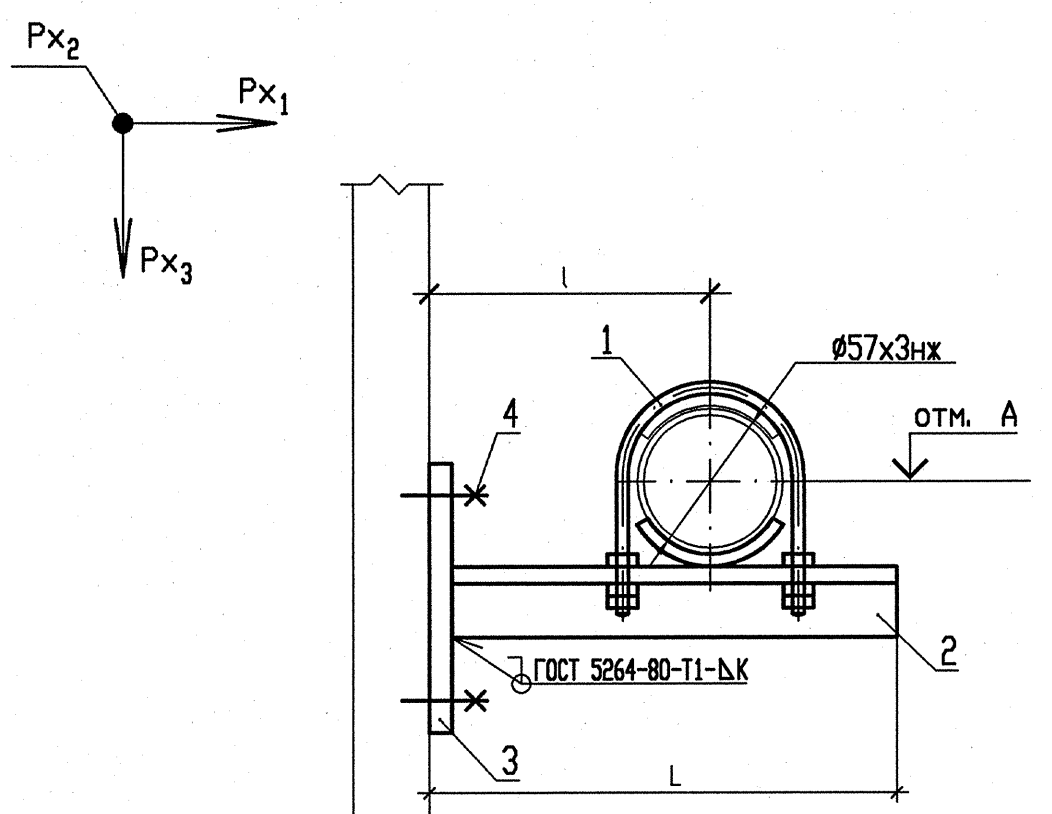

НАГРУЗКИ НА ОПОРУ			
N опоры	Усилия, кН		
	Px_1	Px_2	Px_3
99	0,09	0	-0,19
100	-0,14	0	-0,28
101	-0,01	0	-0,23
102	0,05	0	-0,17
103	-0,02	0	-0,33
104	-0,12	0	-0,30
105	0,09	0	-0,30
106	0,12	0	-0,30
107	-0,09	0	-0,26
108	0,18	0	-0,30
109	0,01	0	-0,16
110	-0,03	0	-0,33
111	-0,02	0	-0,30
112	0,26	0	-0,13
113	0,20	0	0,20
114	0,12	0	-0,23
115	0,03	0	-0,19
116	0,21	0	-0,19
126	-0,35	0	-0,16
127	-0,16	0	-0,29
128	-0,11	0	-0,26
129	0,14	0	-0,25
130	-0,07	0	0,40
131	0,04	0	0,14
132	0,18	0	-0,14
162	-0,03	0	-0,44

1 Монтажно-сборочный чертеж R3.00691.1.0.13 л.5,9.

2 Сварку производить по ГОСТ 5264-80.

3 Сварку опоры с трубопроводом производить по ОСТ 34-10-620-93.

4 Отметка трубопровода подлежит уточнению в соответствии с уклоном трубопровода.

5 Катет шва (К) принять по наименьшей толщине свариваемых деталей.

6 Детали позиции 3,4 выполнить в соответствии с требованиями чертежа R3.01293.9.0.21.

7 Чертеж R3.01293.9.0.21 выпущен в качестве прилагаемого документа к R3.00695.1.0.13 "Трубопроводы автоматического химического контроля".

8 Максимальная нагрузка на опору Px_3 дана с учетом сейсмического воздействия.

9 Изготовить двадцать шесть комплектов.

Таблица 1

№ опоры	отметка А	l, мм	a, мм	Масса детали поз. 2, кг	Масса опоры, кг
99	-2,200	500	600	2,26	5,20
100	-2,200	500	600	2,26	5,20
101	-2,200	500	600	2,26	5,20
102	+4,950	60	120	0,45	3,39
103	+4,700	200	300	1,13	4,07
104	+3,900	200	300	1,13	4,07
105	+5,250	88	180	0,68	3,62
106	+5,125	88	180	0,68	3,62
107	+5,250	200	300	1,13	4,07
108	+5,125	200	300	1,13	4,07
109	+5,040	60	120	0,45	3,39
110	+4,700	200	300	1,13	4,07
111	+3,900	200	300	1,13	4,07
112	+5,040	60	120	0,45	3,39
113	+5,250	83	180	0,68	3,62
114	+4,700	200	300	1,13	4,07
115	+3,900	200	300	1,13	4,07
116	+4,950	100	200	0,75	3,69
126	+9,400	707	800	3,02	5,96
127	+9,400	200	300	1,13	4,07
128	+9,400	300	400	1,51	4,45
129	+9,400	100	180	0,68	3,62
130	+9,600	200	300	1,13	4,07
131	+3,900	300	400	1,51	4,45
132	+3,900	400	550	2,07	5,01
162	+5,040	60	120	0,45	3,39

СПЕЦИФИКАЦИЯ ДЕТАЛЕЙ

Поз.	Обозначение	Наименование	Кол.	Материал	Масса, кг ед.	Масса, кг общ.	Примечание
1	02 ОСТ 34-10-620-93	Опора 57К	1	Сборный	0,30	0,30	
2	ГОСТ 8509-93	Уголок 50х50х5 L=a	1	Ст3сп ГОСТ 535-2005	см. табл. 1		
3	По чертежу R3.01293.9.0.21	ГОСТ 19903-74 Лист Б-ПН-6х220х220	1	С245 ГОСТ 27772-88	2,28	2,28	
4	По чертежу R3.01293.9.0.21	ГОСТ 28778-90 Болт БСР 10х100 У3	4	Сборный	0,09	0,36	
	ГОСТ 2246-70	Проволока		Св-04Х19Н11М3	—	—	
	ГОСТ 9467-75	Электроды		УОНИИ-13/45	—	—	

Итого см. табл. 1

Изм	N уч.	Лист	N докум	Подп.	Дата
4	-	Зам.	230-13	-	-
Инженер 2к.		Ксендзова			11.04
Пров. инж. 1к.		Послушаев			11.04
Пров. вед. инж.		Исаева			11.04
Н. контр.		Краснояров			26.04

АРХИВНЫЙ ЭКЗЕМПЛЯР

210012. 0000029. 40003. 011
СО. 00 R3.00691.1.0.13

Ростовская АЭС Блок 3

Реакторное отделение
Негерметичная часть
Вспомогательные трубопроводы системы СВО-2

Стадия	Лист	Листов
Р	95	

Опора скользящая направляющая
99-116, 126-132, 162

ОАО "НИАЭП" 2013

Инв. N подл. R3.00691.1.0.13 | Подп. и дата 11.04.13 | Взам. инв. N

Формат А4х3